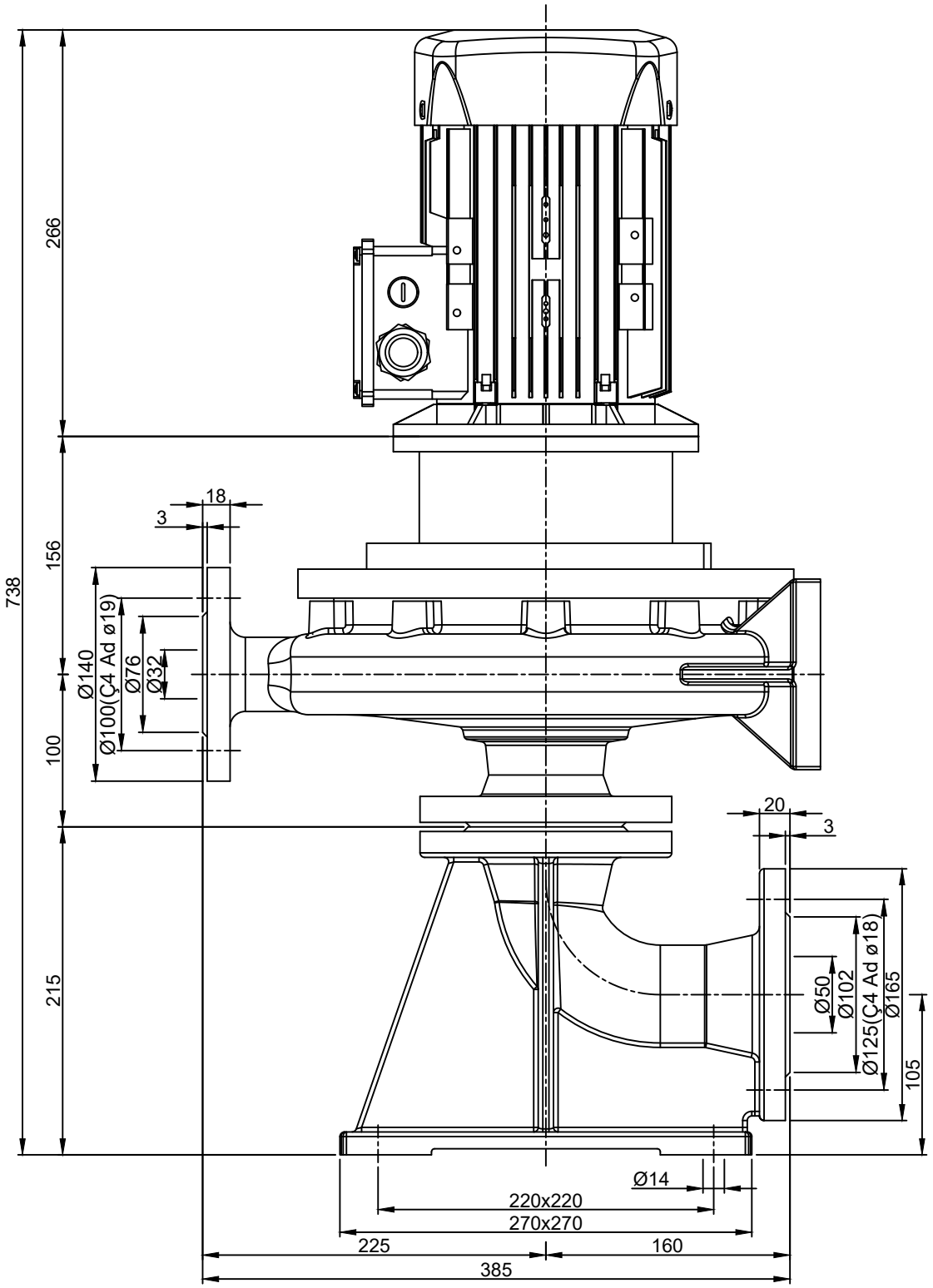


**Teknik resim ölçüleri takribidir.
-Provisional drawing.
**Tesisat montajında kullanılmak üzere verilmiş kesin ölçüler değildir.
-Dimensions shall not be considered as exact to use in your installation.

**Farklı motor tiplerinden dolayı ölçüler degişiklik gösterebilir.
-Dimensions may vary due to different motor types
**Ölçülerde degişiklik yapma hakkımız saklıdır.
-To change the dimensions without notice right reserved

| POMPA TiPi<br>PUMP TYPE | Motor | | |
|---|---|---|---|
| | Tipi<br>Type | Güç / Devir<br>Power / Speed | Standart<br>POMPA ve MAKİNA SAN.TİC.A.Ş. |
| ECO SNM-V 32-250 | 90L | 1.1 - 1.5 kW 1450 d-dak | |

BU ÇiZiM VEYA TASARIMIN HERHAKKI MAHFUZDUR.HERHANGi BiR AMAÇLA KOPYA EDiLEMEZ VE ÇOGALTILAMAZ
ALL RIGHTS RESERVED CAN NOT BE COPIED AND REPRODUCED.FOR ANY PURPOSE WITHOUT PERMISSION.

AN003-07-11-00