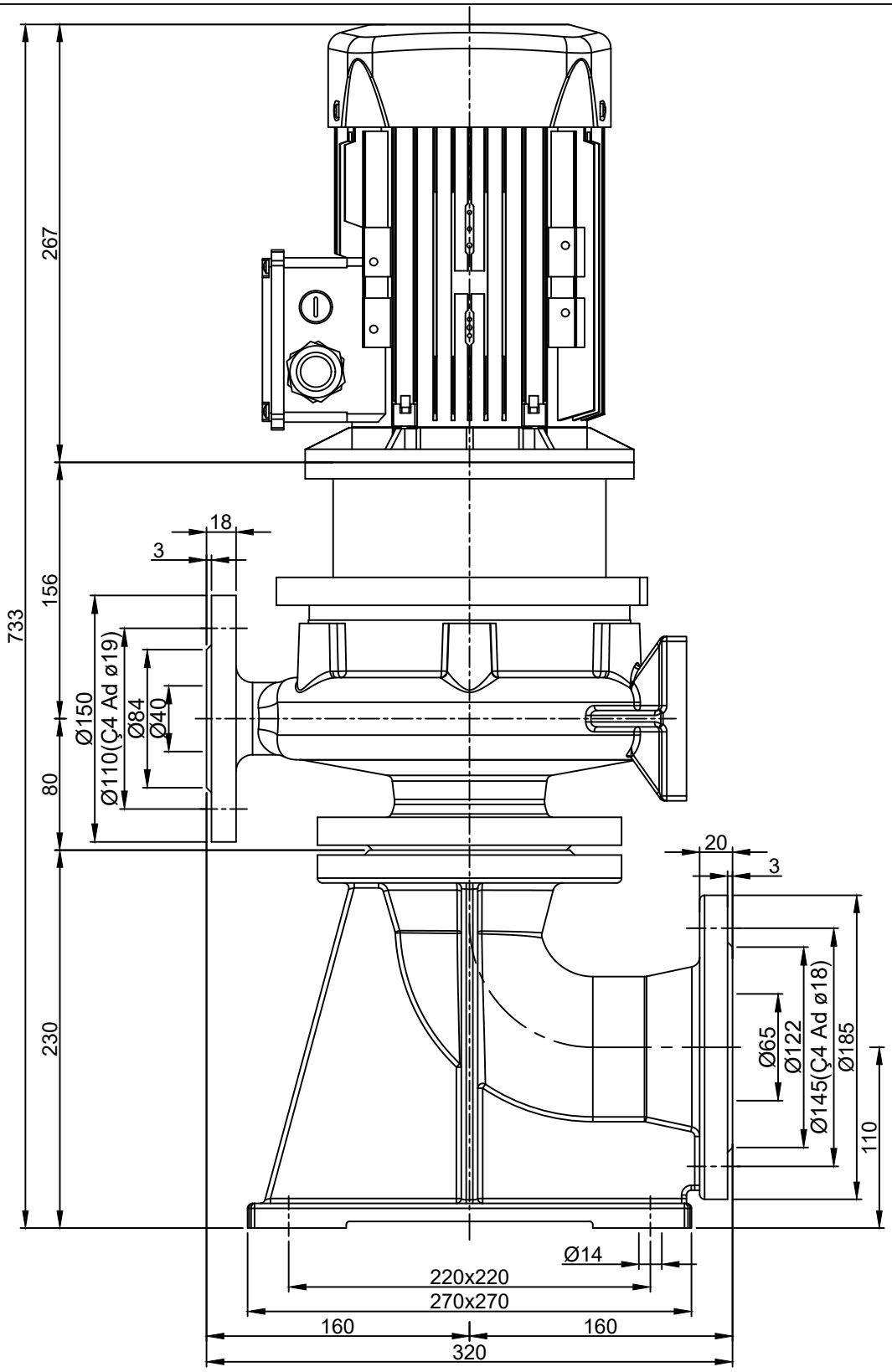

**Teknik resim ölçüleri takribidir.
-Provisional drawing.
**Tesisat montajında kullanılmak üzere verilmiş kesin ölçüler değildir.
-Dimensions shall not be considered as exact to use in your installation.

**Farklı motor tiplerinden dolayı ölçüler degişiklik gösterebilir.
-Dimensions may vary due to different motor types
**Ölçülerde degişiklik yapma hakkımız saklıdır.
-To change the dimensions without notice right reserved

POMPA TiPi PUMP TYPE	Motor	
	Tipi Type	Güç / Devir Power / Speed
ECO SNM-V 40-160	90L	1.1 kW 1450 d-dak

Standart
POMPA ve MAKİNA SAN.TİC.A.Ş.

BU ÇiZiM VEYA TASARIMIN HERHAKKI MAHFUZDUR.HERHANGi BiR AMAÇLA KOPYA EDiLEMEZ VE ÇOGALTILAMAZ
ALL RIGHTS RESERVED CAN NOT BE COPIED AND REPRODUCED.FOR ANY PURPOSE WITHOUT PERMISSION.

AN003-07-11-00